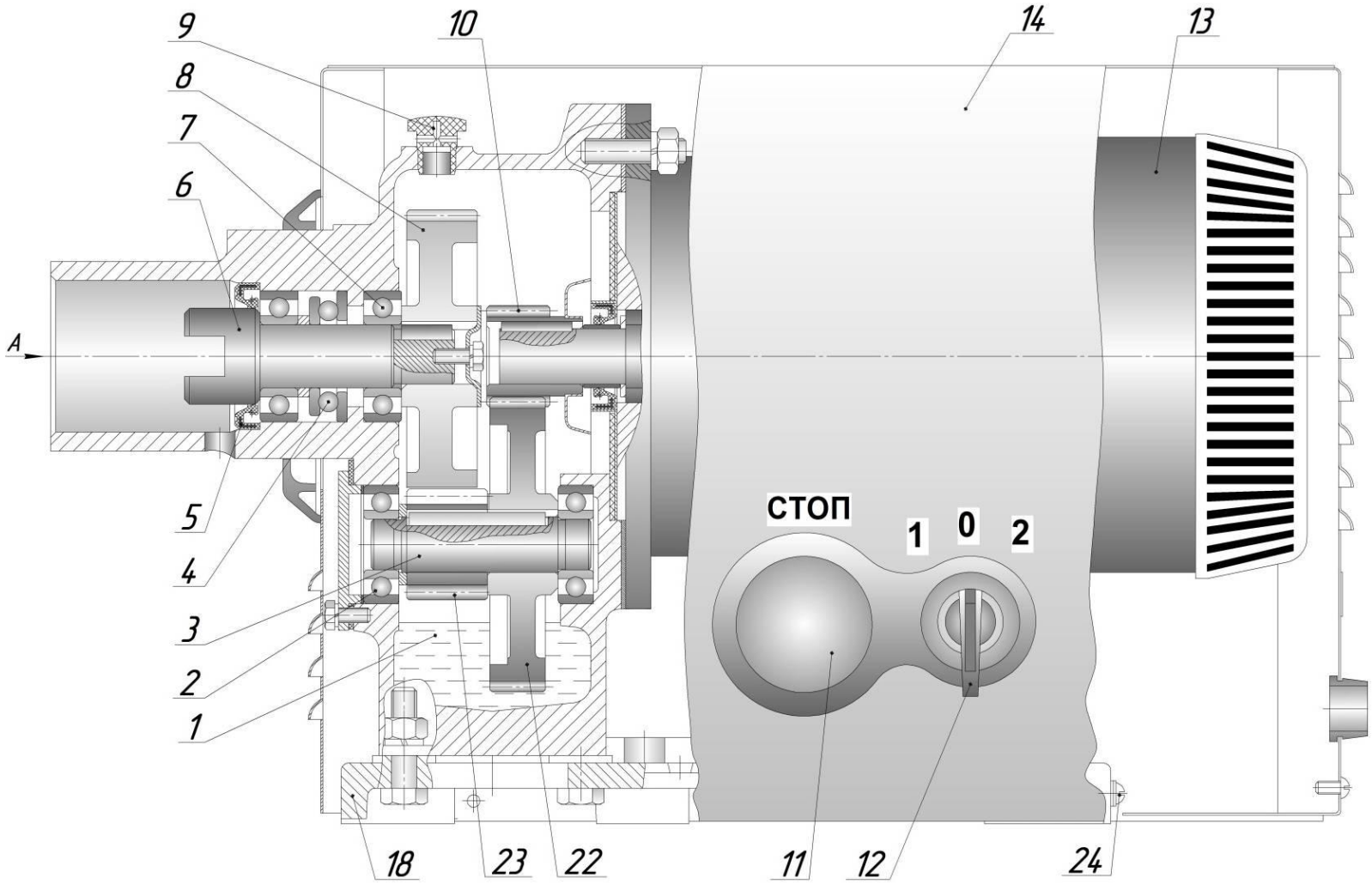

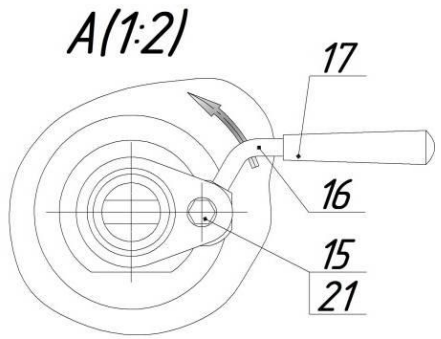

ВНИМАНИЕ!

Для регулировки положения кулачка 16 при его износе или после разборки приводного механизма предназначена ось 21. Шейка оси эксцентрична, на торце имеется шлиц.При повороте оси кулачок подаётся вперёд или назад.До регулировки необходимо отвернуть гайку и достать болт. За шлиц повернуть ось по часовой или против часовой стрелки. Проверять регулировку установкой в горловину привода одного из сменных механизмов.
После регулировки установить болт на место и навернуть на выступающий конец болта гайку.

Приводной механизм ПМ

Перечень деталей для приводного механизма ПМ (для исполнений: УКМ-П … УКМ-14*)
*** - для УКМ-14 свой редуктор МВ-25.01.100**

1 – редуктор (корпус редуктора)	ПМ.12.000 (ПМ.12.001-01)
2 – шарикоподшипник	204 ГОСТ 8338 (2 шт.)
3 – вал	ПII.01.04
4 – подшипник упорный	8205 ГОСТ 7872
5 – манжета	1.2-38х58-3 ГОСТ 8752
6 – вал приводной	ПII.01.03
7 – шарикоподшипник	205 ГОСТ 8338 (2 шт.)
8 – колесо зубчатое	ПМ.12.009-01
9 – пробка-сапун	ПМ.12.008-01
10 – шестерня с маслоотражателем	ПМ.05.000-01
11 – кнопка «СТОП»	AELA-22 «грибок» с подсветкой, красный
12 – переключатель или кнопка «ПУСК»	Emas, Ø22,без фиксации (2-0-1) или кнопка ABLFS-22 с подсветкой, зеленая
13 – эл. двигатель	См. таблицу применения
14 – кожух	ПМ.17.000
15 – болт	М10-8gх50.48.136ГОСТ7798
16 – кулачок	ПII.02.00
17 – рукоятка	(сборка: кулачок ПII.02.01 + ручка ПII.03.00)
18 – рама	ПII.00.12-03
21– ось	ПII.00.14
22 – колесо зубчатое	ПМ.12.015
23 – шестерня	ПМ.12.010
24 – зажим заземления	Винт ВМ5-8gх16.48.029 + шайба 5 65Г 029+ шайба 5.32.Л63.029

Электрооборудование:

- контактор малогабаритный;	КМИ-10910, 50Гц, 400В, АС-3-Ie, 9А
- реле тепловое;	РТИ 1308, 2,5-4,0А
- приставка контактная	ПКИ-11 и ПКИ-22

Применяемая смазка в редукторе:

Масло редукторное – 0,2кг	И-Т-Д-460 ТУ38.10111337-90

Таблица применения электродвигателей для исполнений УКМ

Обозначение исполнений УКМ	Электродвигатель				Частота вращения выходного вала, об/мин
	Марка	Мощность, кВт	Напряжение, В	Частота вращения, об/мин	
УКМ-П УКМ-01 УКМ-06, УКМ-06-01 УКМ-06-02 УКМ-06-02П УКМ-06-03 УКМ-06-03П УКМ-06-11 УКМ-06-11П УКМ-06-12 УКМ-06-12П УКМ-07 УКМ-07-01 УКМ-11 (ОМ-300) УКМ-11-01 УКМ-11-02 УКМ-14 (МВ-25)	АИР80А4/2 (2-скоростной)	1,12/1,5	3-фаз, 380	1500/3000	200/380
УКМ-02 (М-80) УКМ-02-03 (М-80М)	АИР71В4	0,75	3-фаз, 380	1500	200
УКМ-02 (М-80)-220 УКМ-02-01 УКМ-02-03 (М-80М)-220	АИРУТ71В4	0,75	1-фаз, 220	1500	200
УКМ-04 (М-300) УКМ-05 (М-400) УКМ-05-01 (М-300М) УКМ-12 (М-250)	АИР80В4	1,5	3-фаз, 380	1500	240 200
УКМ-08	АИР80А4	1,1	3-фаз, 380	1500	200
УКМ-09	АИР71А2	0,75	3-фаз, 380	3000	380
УКМ-13 (МПМ-230)	АИР80А2	1,5	3-фаз, 380	3000	380
УКМ-03 (ПМФ-К)	АИР80В6	1,1	3-фаз, 380	1000	140