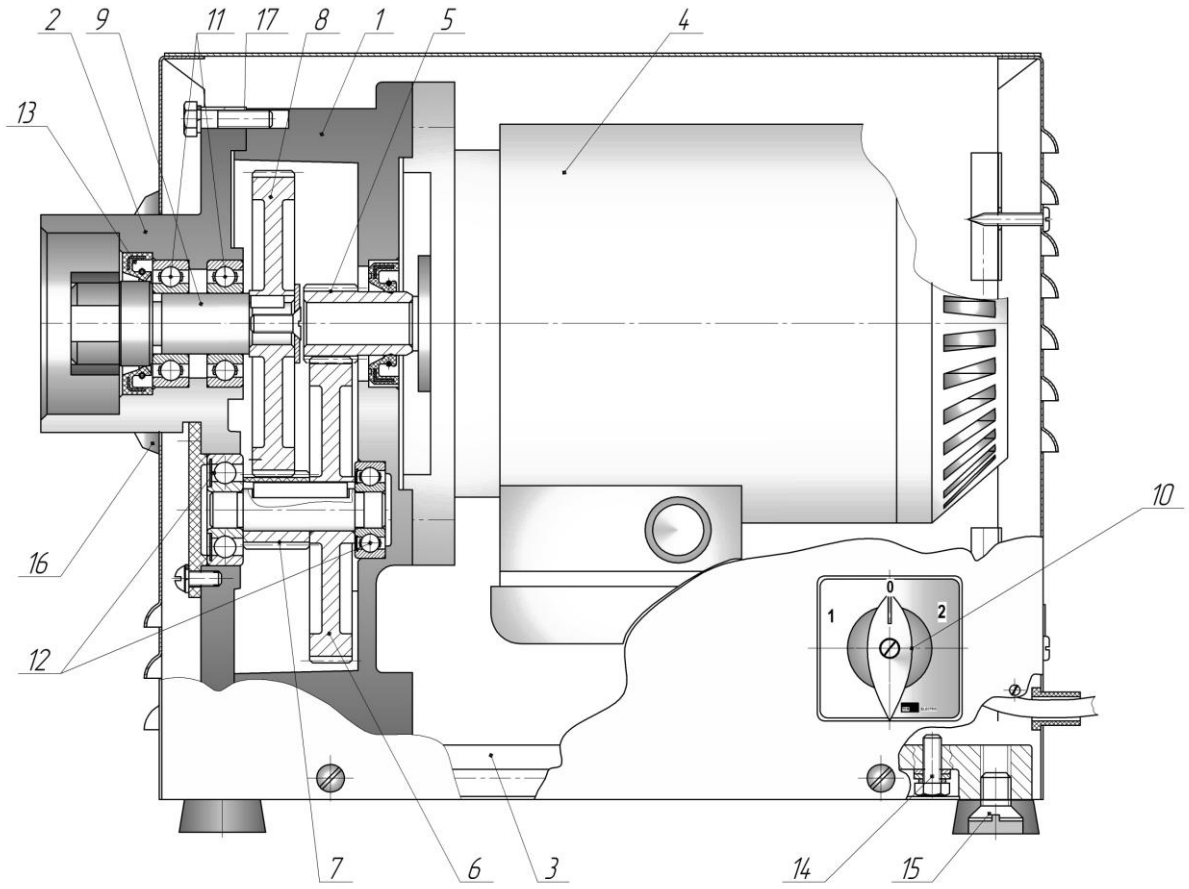

Приводной механизм для мясорубки М-50С

1 – основание редуктора	М-50СМ.02.001
2 – крышка редуктора,	М-50СМ.02.002
3 – плита подредукторная,	М-50СМ.01.001
4 – электродвигатель	АИРМУТ63В2, 1-фазный, 220В, 0,55кВт, 3000 мин$^{-1}$
5 – шестерня моторная	М-50СМ.02.005-04
6 – колесо зубчатое	М-50СМ.02.006-05
7 – шестерня 2-ой ступени	М-50СМ.02.007-04
8 – колесо зубчатое	М-50СМ.02.008-05
9 – вал в сборе	М-50СМ.02.100
10 – переключатель в сборе,	М-50СМ.07.000-01
в него входит переключатель	КПУ11-25/75 SQ0715-0174
11 –подшипник (2шт.)	80104 ГОСТ7242
12 –подшипник (2шт.)	80301 ГОСТ7242
13 – манжета	2.2-28х47-3 ГОСТ 8752
манжета на моторной шестерне	1.2-22х40-3 ГОСТ 8752
14 – зажим заземления:	
болт	М10-8gх32.48.05
гайка	М10-6Н.04.05
шайба	10 65Г 05
15 – ножки (амортизатор) 4шт	МТ-30.13.002
16 – кольцо	М-50СМ.01.004
17 – болт (6шт.)	М6-8gх25.48.05 ГОСТ 7798

Имеются сборки:

Привод	М-50СМ.01.000
Мотор-редуктор	М-50СМ.02.000
Кожух	М-50СМ.11.000

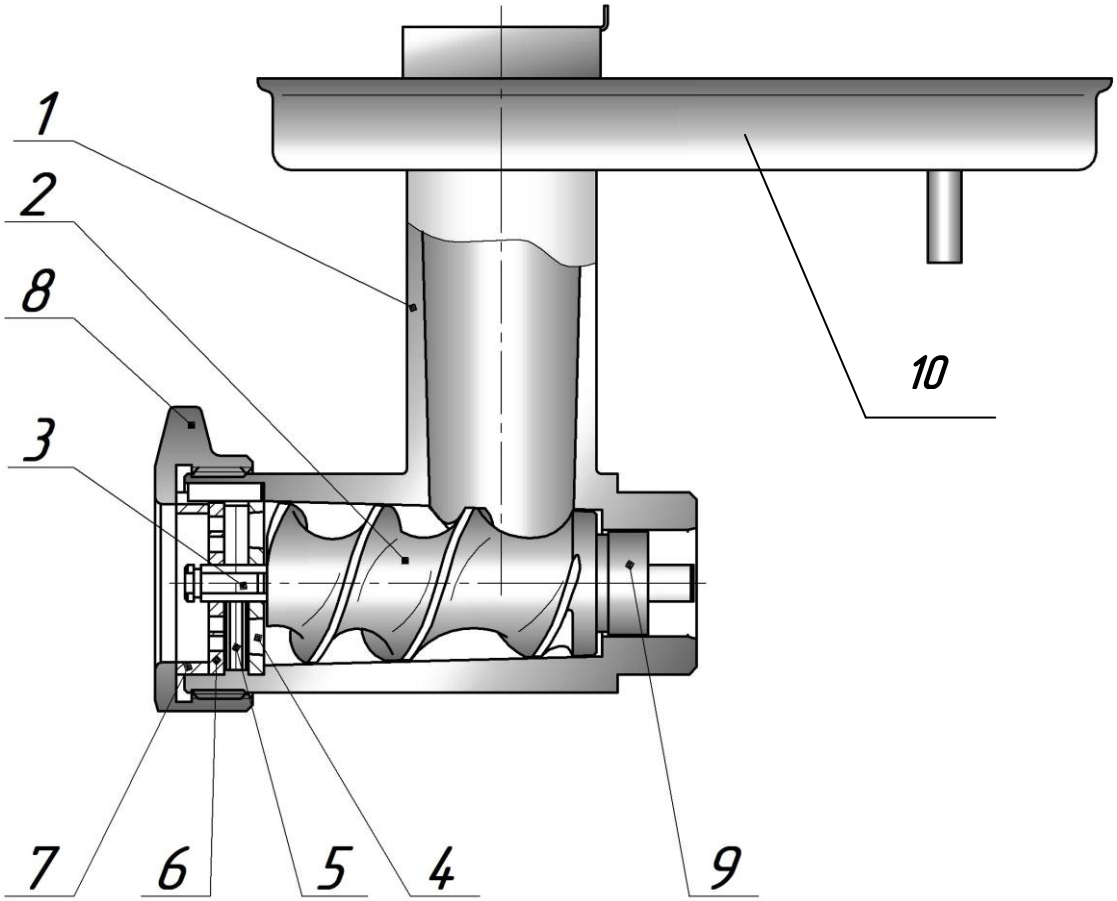

Насадка-мясорубка НМ-60 или М-50СМ.04.000
для мясорубки М-50С

1 – корпус в сборе, в него входят:	М-50СМ.04.100
Корпус	М-50СМ.01.101
шпонка	М-50СМ.04.102
2 – шнек	М-50С.04.200-01
3 – палец (входит в шнек поз.2)	М-50С.04.201-01
4 – решетка подрезная	ММПII-1.00.01
5 – нож двусторонний	ММПII-1.00.05
6 – решетка ножевая (наружный диаметр 60мм, диаметр отв. Ø5мм – 42 отверстия)	ММПII-1.00.03
7 – кольцо упорное	ММПII-1.00.07-01
8 – гайка нажимная	ММПII-1.00.15-01
9 – хвостовик (входит в шнек поз.2)	М-50С.04.202-01
10 – лоток загрузочный	М-50СМ.06.000